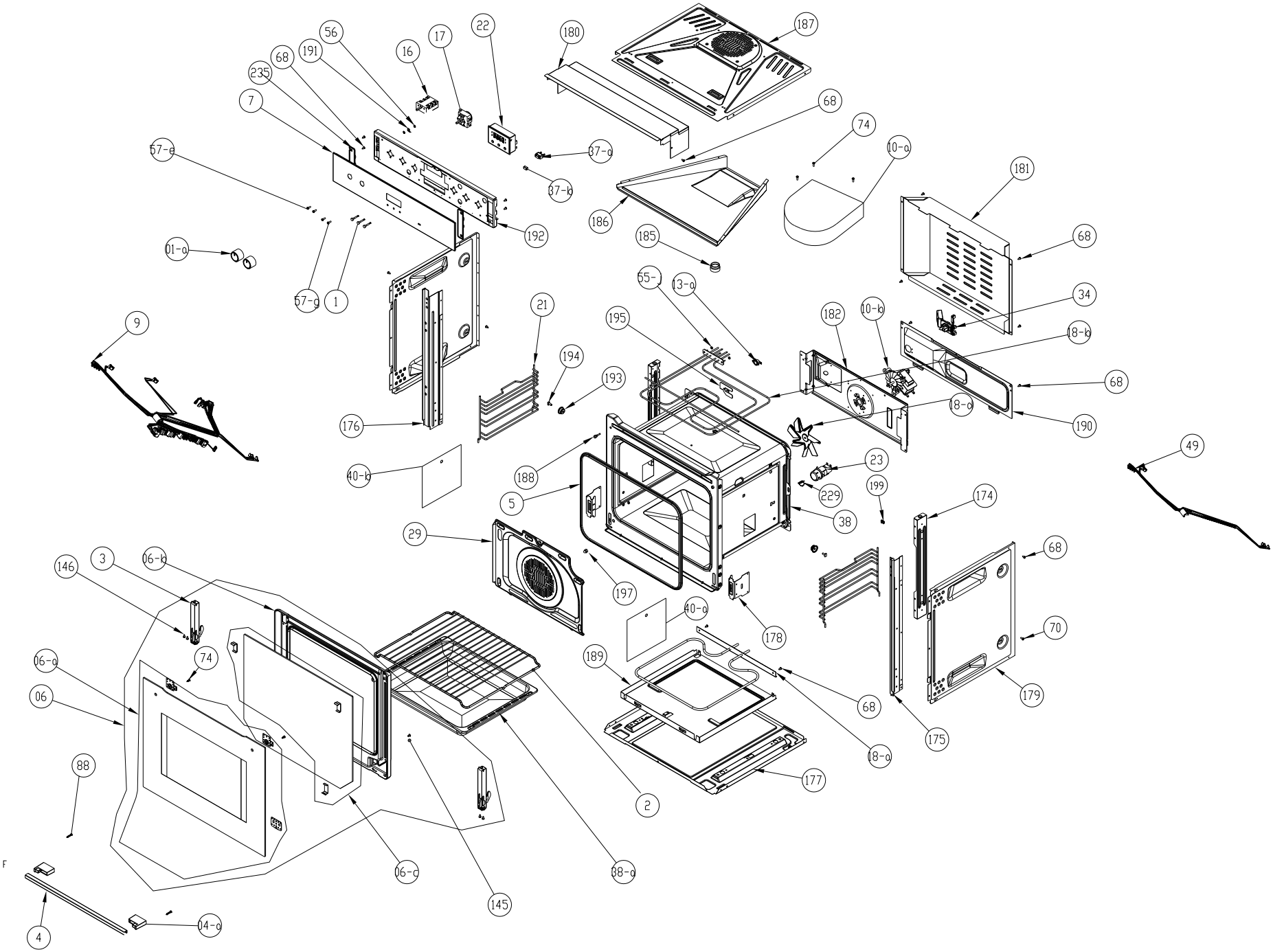
56
17
22
180
187
68
191
16
235
7
68
74
57-a
37-a
10-a
37-b
181
186
192
185
68
01-a
55-
13-a
34
57-a
1
21
182
10-b
9
195
18-b
194
68
193
18-a
190
176
188
23
49
40-b
229
199
5
174
38
29
68
146
3
06-b
197
40-a
178
70
74
06-a
189
06
68
179
175
18-a
88
177
2
06-a
38-a
145
4
04-a